PCM450 (WTR12)Санитарный датчик давления с фланцем

Особенности

- Опция :корпус 3051 или 2088
- Фланцевое крепление
- Двух линейный режим ,аналоговый выход 4～20mA ,HART® протоколпередачи данных
- Интеллектуальный ЖК-дисплей с подсветкой
- Мембрана с большими размерами, свариваемая герметизация , долговременная надежность и долговечность
- Для измерения давления газа ,жидкости,пара
- Дополнительная антикоррозионная мембрана (Tantalum, HastelloyC, 316L, 316Lопрыскивают tetra fluorohydrazine)
- Особенно подходит для высокотемпературной вязкой жидкости
- Ценадешевле, чему аналогичных импортных инструментов

Применения

- Области управления технологическими процессами для таких отраслей ,как нефть ,химическая промышленность, металлургия ,электроэнергия ,продукты питания, производство бумаги ,медицина , машиностроение ,научный эксперимент и военная авиация и т.Д.

Внимание:

1Не трогать мембрану твердыми предметами,это может привести к повреждению мембраны.

2Перед установкой внимательно ознакомьтесь с

Обзорпродукта

PCM450 санитарныйдатчикдавлениясфланцемэто тип продукт с открытой мембраной для удовлетворения требований заказчика к фланцу.Этот продукт принимает импортированный диффузный кремниевый чувствительный к давлению элемента ,а после долговременного старения и скринингастабильности, производительностьпродукта стабильна и надежна. PCM450 санитарный датчик давления с фланцем принимает международную стандартную фланцевую пластину в качестве стандартного интерфейса и может реализовать режим монтажа фланца на месте для пользователя.Поскольку открытая мембрана непосредственноподвергается воздействию давления ,удобную для очистки и может удовлетворять требованиям влажных, водонепроницаемых ,взрывозащищенных и других суровых условий работы. Эта серия продуктов широко применяются для вязкой среды с частицами в таких областях ,как управление промышленными процессами,нефть,химическая промышленность,металлургия и т.д.

Внимание:

1Не злоупотребляйте документацией.

2Информация, представленная в этом документе, предназначена только для справки. Не используйте этот документ в качестве руководства по установке

Инструкцией по эксплуатации продукта и проверьте соответствующую информацию о продукте.

3Строгоследуйте методу подключения проводки, иначе это может привести к повреждению изделияили другим потенциальным неисправностям.

4Неправильное использование продукта может привести к опасности или травме

продукта.

3Полная информация по установке, эксплуатации и техническому обслуживанию приведена в инструкциях изделия

4Неправильное использование продукта может привести к опасности или травме.

Параметры	
Диапазон давления	-100kPa…0~0.2kPa…10MPa
Виды давления	Избыточное|Избыточное герметичное
Питание & выход	4～20mA, 4～20mA+HART® протокол (24V питание)
Точность	±0.3(typ.); ±0.5%FS(max.)
Температурный коэффициентухода «нуля»	±1%FS/55℃
Температурный коэффициент изменения«диапазона»	±1%FS/55℃
Рабочая температура	-30℃～80℃; с ЖК-дисплеем -30℃～70℃
Температура измеряемой среды	-40℃～104℃
Температура хранения	-40℃～85℃
Сопротивление изоляции	≥100MΩ/500VDC (200MΩ/250VDC)
Класс защиты	IP65
Взрывозащищенные	Exd II BT6 Gb
Перегрузка	150%FS
Долговремменая стабильность	±0.2%FS/year

Характеристики конструкции	
Материал мембраны	316L (316L опрыскивают tetrafluorohydrazine, Hastelloy C, tantalum)
Заполняющая жидкость	Силиконовое масло
Материал корпуса	Литье под давлением из алюминиевой эпоксидной смолы
Электрический интерфейс	M20×1.5
Интерфейс процесса	DN25, DN50, DN80
Вес нетто	3.5kg (DN50)

HART схема подключения

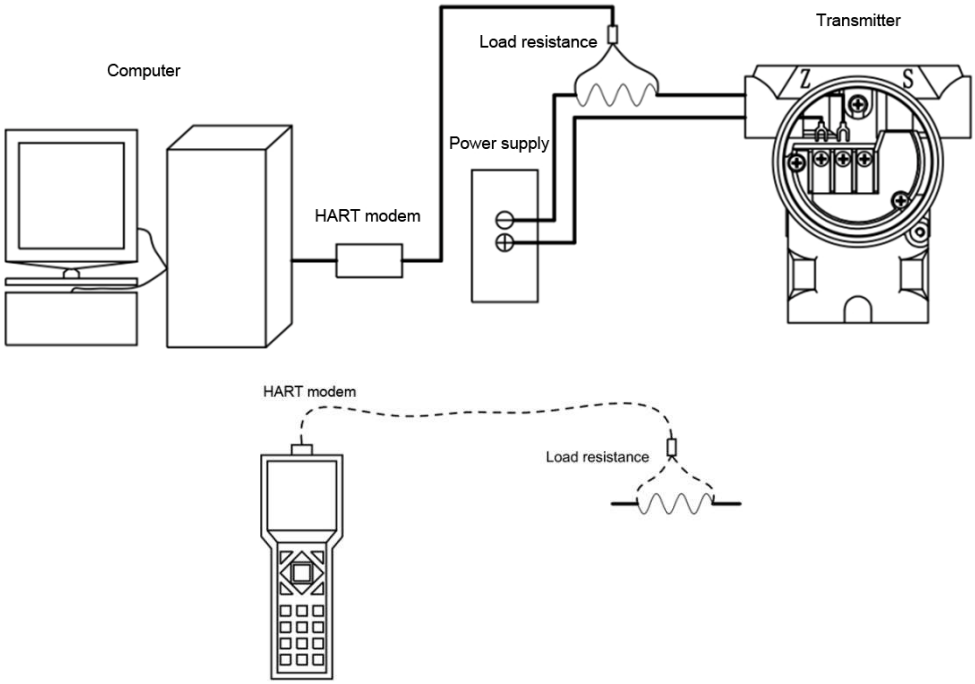

Структура и размеры

Модель продукта	**Размер**In mm
3051 Корпус	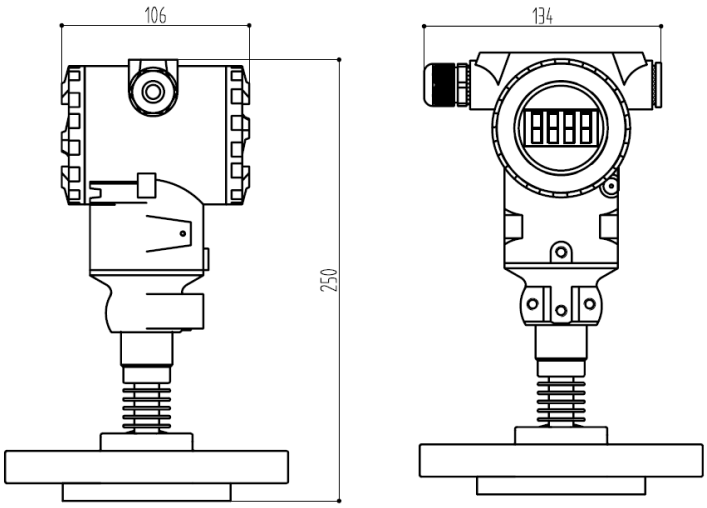

2088 Корпус	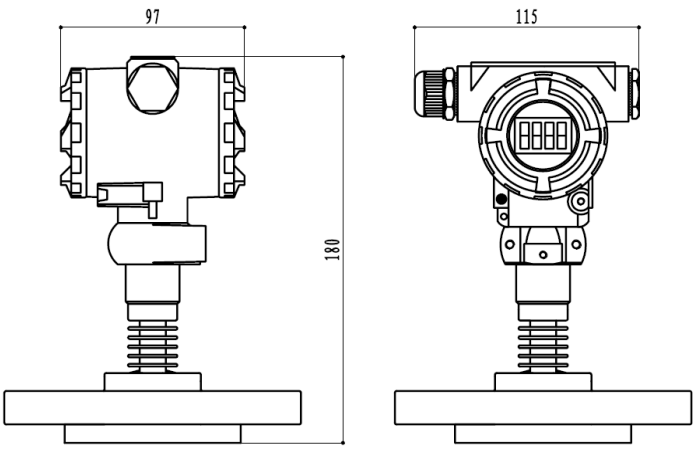

Интерфейс процесса	
Модель Фланца	**Размер** In mm
DN25	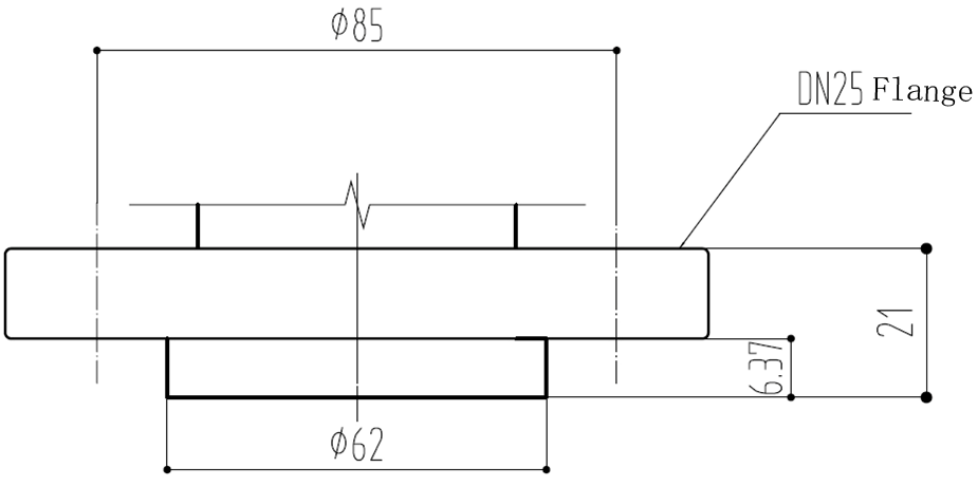

Интерфейс процесса(cont.)	
DN50	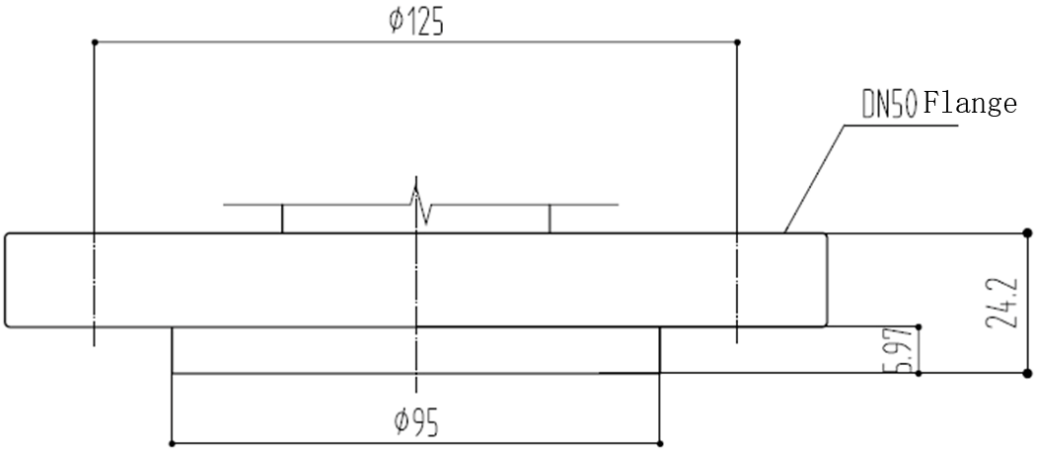

DN80	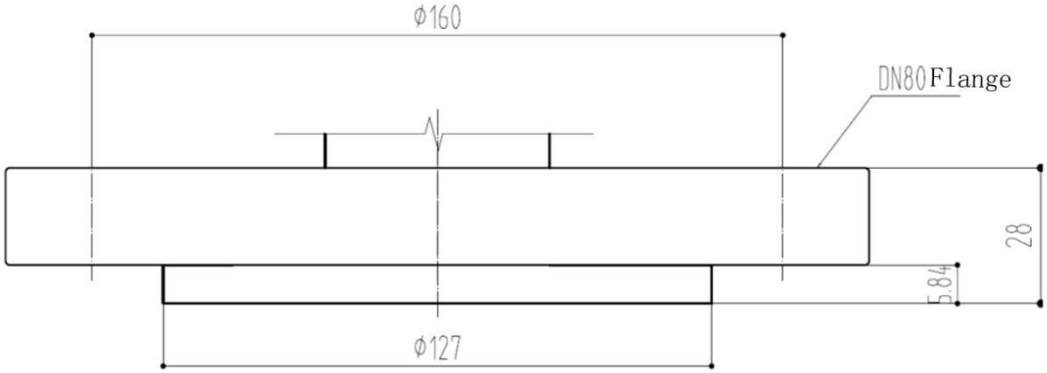

Схема установки

Контурный чертеж	Инструкция по установке
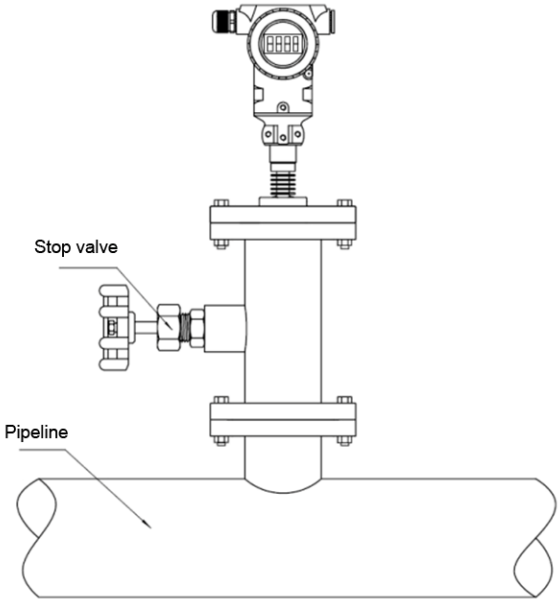	▲Встроенный датчик давления, прямая установка с соединителем процесса; ▲Прокладка выбирается в соответствии с характеристикой среды и температурным диапазоном, а также обеспечивается сбалансированная фиксация для различных болтов.

Формирование кода заказа

PCM450 - 100kG B1 F3 W1 J8X

Модель продукта:
PCM450

Выбор диапазона давления:
10kG=10kPaG
35kG=35kPa G
70kG=70kPa G
100kG=100kPa G
250kG=250kPa G
500kG=500kPa G
1MG=1MPa G

Электрическое подключение:
J1=2088 корпус
J1X=2088 корпус с дисплеем(M20×1.5)
J8=3051 housing
J8X = 3051 корпус с дисплеем(M20×1.5)

Материал мембраны:
W1=мембрана 316L

Спецификация фланца:
F1=304 DN25 PN4.0FR
F3=304 DN50 PN4.0FR
F4=304 DN80 PN1.6FR

m

1.6MG=1.6MPa G
3MS=3MPa S
6MS=6MPa S
10MS=10MPa S
16MS=16MPa S

Выход:
B1=4～20mA
B1H=4～20mA+HART® protocol

Пример: PCM450-100KGB1F3W1J8X
PCM450, диапазондавления100kPaG, выход4～20mA, спецификация фланца304 DN50 PN4.0FR, материалмембраны 316L, электрическоеподключение3051 корпус с дисплеем (M20×1.5).

Contact us

Nanjing Wotian Technology Co.,Ltd.
Add: 5 Wenying Road, Binjiang Development Zone, Nanjing, 211161, China
Gaoxin District, Anshan, China
Sales Manager:Anna Xue
Whatsapp/Wechat: 0086-13238876612
Email: xj@wtsensor.com
Skype:xuewenting.wt