BPA/BPF Механически регулируемое реле высокого давления

Параметры

Код	Диапазон регулировки		Среднее дифференциальное		Код	Диапазон регулировки		Среднее дифференциальное	
	PSI	Bar	PSI	Bar		PSI	Bar	PSI	Bar
1	5-85	0.35-6	1.0-10	0.07-0.7	3	500-2500	35-170	70-300	5-20
1A	65-300	4-20	8-30	0.55-2.1	4	1000-6000	69-414	150-600	10-41
2	125-600	8-40	20-80	1.3-5.5	5	500-3500	35-240	75-300	5-24

Электротехника:

Стандарт

5A,125V/250VAC -Сертификат U.L

5A,12/24VDC -Сертификат U.L

Опция -7 :

0.2A,60VDC -Сертификат U.L

Золотые контакты могут требоваться для менее 12 В постоянного тока и 20 миллиампер

Контактный материал:

Мембрана: Buna-N (опцияEPDM,KAPTON®. VITON®,Низкотемпературный нитрил)

Корпус: Оцинкованная сталь (опция сталь -Химическая никелированная сталь, 316 Нержавеющая сталь)

Защита:

Открытые терминалы-IP00

DIN HC-IP65

Прямое крепление провода, M12

Deutsch клемма- IP69

Воспроизводимость:

Уставка ± 2%

Диапазон температуры рабочих сред 21°C

Виды реле

Отколовшийся

Механическая жизнь:

1,000,000 циклов

Другая Электротехника:

5A@40VDC

Диапазон температуры:

BUNA-N: -26℃~110℃

EPDM: -23℃~121℃

KAPTON®: -40℃~110℃

VITON®: -18℃~150℃

(® Registered Trademark of DuPont)

Низкотемпературный нитрил: -40℃ ~110℃

Максимальная перегрузка :

9000 PSI (620 Bar) –Статическое давление

7500 PSI (517 Bar) – Динамическое давление

Вес:

0.09 kg

Чертеж

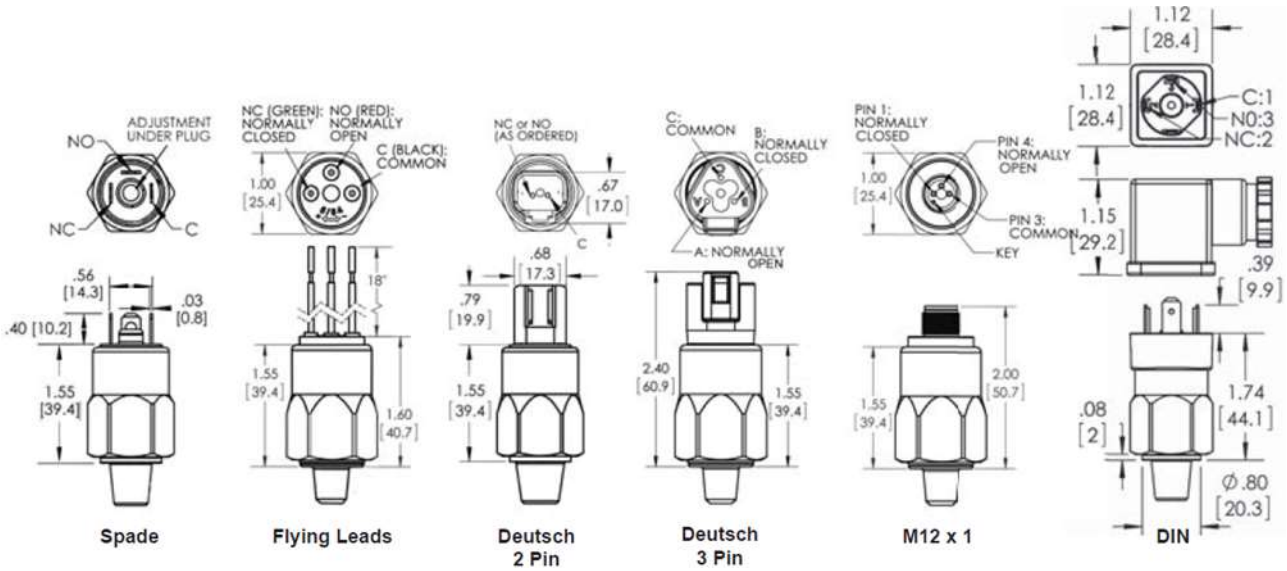

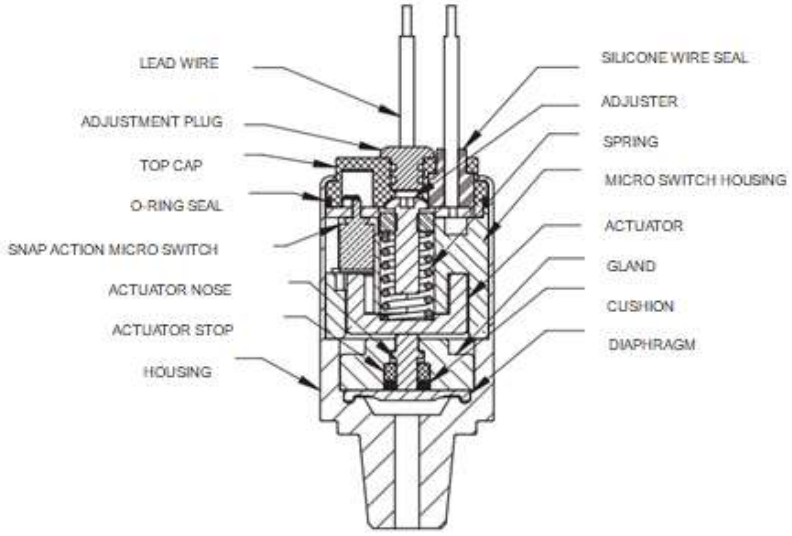

Model BPA Shown

Формирование кода заказа

BPA	-*2	-*R	-4M	-A	-SP	-*1
Модель	Уставка	Направление	Размер порта	Контур	Терминал	Опция
BPA - Полевое регулирование BPF- Заводская установка	См. Верхний Диапазоны регулировки BPF Укажите нужные	R-PSI поднимающий F-PSI падающий BR-Bar поднимающий（Bar） BF-Bar падающий	2M-1/8 NPT 4M-1/4 NPT 2G-1/8 BSPP 4G-1/4 BSPP (подрез для уплотнительного кольца) 4GS-1/4 BSPP (без подреза) 4S-7/16×20 SAE	A-SPST/NO B-SPST/NC C-SPDT	SP-1/4"x1/32"лопата TS-6-32 Винтовая клемма FL-18"Прямое крепление провода FLL-Если требуется дополнительная длина проводов, то надо указать длину FLWTF- FLWTF Водонепроницаемый	*Сокращение для стандарта 1-VITON® Мембрана 2-EPDM Мембрана 3-KAPTON® Мембрана *Только для диапазона

	установки	（Bar） *Сокращение для модели BPA	внешняя резьба 6S-9/16×18 SAE внешняя резьба M10-M10×1* M12-M12×1.5 Свяжитесь с фабрикой для специальной резьбы		разъем FLWTM- FLWTM Водонепроницаемый разъем FLWSF-FLWSF Водонепроницаемый разъем FLWSM-FLWSMВодонепроницаемый разъем H-DIN43650A розетка HC-DIN43650A крепление кабеля HN-DIN43650A1/2(внутренная резьба) HCC-XXX(Указанная длина в дюймах）HC11A-DINC индикатором NO/NC110V HC11B-DINC индикатором NO/NC12VDC HC11C-DINC индикатором NO/NC24VDC HC11D-C индикатором ,красный и зелёный DI-Deutsch разъем M12-M12×1	давления 1, 1A, 2 15-Низкотемпературный нитрил 4-316 SS Корпус 4A-сталы-Химическое Никелирование 5-Дроссельный клапан 6-Очистка кислорода 7-Золотой контакт UL-UL Сертификат U.L** Нужно Сертификат U.L связайтесь с нами.

Аппендикс1: Определения и термин

Определения и термин

Точность, (воспроизводимость) -Максимально допустимое отклонение уставки реле давления или температуры при определенных экологических или других условиях. Максимально допустимое отклонение уставки реле давления или температуры при определенных экологических и эксплуатационных условиях.

Точка привода и привод-Точка срабатывания (иногда называемой уставкой) это мгновенное значение давления или температуры, при превышении которого происходит срабатывание переключающего элемента, он размыкается (или замыкается). Точка возврата — это мгновенное значение давления или температуры, при текущем значении давления или температуры ниже которого происходит срабатывание переключающего элемента, он замыкается (или размыкается).

Мертвая зона: иногда называемая гистерезис или механический гистерезис, это разница между действием переключения и точкой возврата.

Реле давления-это прибор, который использует предустановленное значение точки срабатывания, при увеличении или уменьшении давления выше или ниже которой происходит срабатывание переключающего элемента.

Чувствительный элемент давления-Эта часть реле давления, Он продвигает действие контакта реле с наведением сдвига давлением жидкости. Основные чувствительные элементы являются: мембраной , трубкой Бурдона и поршеньм .

Однополюсный переключатель на два фиксированных положения

однополюсный переключатель на два фиксированных положения имеет один общий терминал, один нормально-открытый терминал и один нормально -закрытый терминал. Структура трех терминалов означает, что реле может использоваться как нормально открытый, нормально закрыты или нормально открытый и нормально закрытый.

Нормально-закрытый: означает, что без давления или, когда еще не достигнута уставка, переключающий элемент находится в состоянии включения. Когда уставка достигнута, переключается в нормально открытый.

Нормально-открытый: означает, что без давления или,

Выдерживаемое давление:

Выдерживаемое давление значит максимальное давление которое реле выдерживает без повреждения компонентов

Wotian предлагает серию реле давления для механического оборудования и контроля технологического процесса. Эти реле имеют хорошую герметичность, ударопрочность и могут работать в суровых условиях.

Эти реле имеют исключительное качество и конкурентоспособные цены

Микропереключатель - каждое реле давления Wotian состоит из защелкивающегося микрореле с высокой надежностью, отличными электрическими характеристиками и долгим сроком службы.

Этот Микро реле соответствует требованиям CSA5A или 3A. Более конкретной информации обратитесь к производителю.

Уставка: каждое реле установлен на заводе следующим образом

---- Регулируемая серия: Установите минимальное значение давления

---- Заводская предустановленная серия: Установите точку в соответствии с требованиями заказчика.

Эти реле могут быть установлены в соответствии с повышением или понижением давления. Так как возврат реле происходит автоматически, точка возврата определяется мертвой зоной каждой серии реле.

Защита реле: стандартные реле давления обеспечивают превосходную долговечную защиту для большинства применений. Реле является водонепроницаемым, а смачиваемые части реле выполнены из антикоррозийного материала. Мембраны обычно являются мембраной VITON®, KAPTON® или EPDM для требовательных промышленных применений. Корпус из стали, латуни или нержавеющей стали.

Механические свойства: Когда выдерживаемое

когда еще не достигнута уставка, переключающий элемент находится в состоянии отключения. Когда уставка достигнута, переключается в нормально закрытый.

Определения Контура

Form A - SPST - NO

Однополюсный на одно фиксированное положение нормально-открытый

Form B - SPST - NC

Однополюсный на одно фиксированное положение нормально -закрытый

Form C – SPDT

Однополюсный на два фиксированного положения

Стандартный электрический контур

Провод	DIN 43650	C
Цвет	Номер	Контур
черный	1	Общий
зеленый	2	нормально -закрытый
красный	3	нормально-открытый

давление реле больше 700PSI, О-кольцо будет добавлено в систему мембраны, чтобы предотвратить попадание мембраны в зазор между поршнем и цилиндром при высоком давлении.

Золотые контакты: для специальных применений с напряжением менее 12 VDC и токами менее 20 мА.

Аппендикс 2: Электрический разъем

FL Прямое крепление провода	SP “A”or“B” контур1/4” лопата	SP “C” контур1/4” лопата	TS 6-32 Винтовая клемма
H DIN 43650A розетка	HC DIN 43650A крепление кабеля	HN DIN 43650A 1/2” резьба	HC11A, B, C & D DIN 43650A С индикатором
HCC DIN w/36” с проводом	HCM DIN 43650C	HCM.A, B, C & D DIN 43650C С индикатором	MDP2 Deutsch DT06-2S 2 Pin соединительный штекер
WTF/WTM 2 Pin Водонепроницаемый разъем	WSF/WSM 2 Pin Водонепроницаемый разъем	WTF3/WTM3 3 Pin Водонепроницаемый разъем	WSF/WSM3 3 Pin Водонепроницаемый разъем

Аппендикс 3: Совместимость материалов

Среда	Buna	EPDM	Viton
уксусная кислота		*	
ацетон		*	
ацетилен	*		
воздух	*		
алкоголь	*		
слабая щелочь	*		
крепкий щелочь		*	
мочевина	*		
жидкие удобрения		*	
битум			*
автомобильное масло	*		
пиво	*		
бензол			*
борная кислота	*		
тормозная жидкость		*	
тяжелое масло	*		
бутан	*		
моноэтиловоэтиленгликолевый эфир		*	
двуокись углерода	*		
окись углерода	*		
Cellube		*	
хлорбензол			*
лимонная кислота	*		
Коксовальный газ			*
охлаждающая жидкость	*		
дизельное топливо	*		
Di-Ester Lube（MIL-L-7808）			*
Dowtherm A&E		*	
алкоголь	*		
серный эфир		*	
этилен	*		
гликоль	*		
Фреон11,12,112,114	*		
фреон22		*	
гидросмесь		*	
топливо	*		
бензин	*		
глицерин	*		
гелий	*		
нормальный гексан	*		
гидросмесь(PET Base)	*		

Среда	Buna	EPDM	Viton
углеводород	*		
водород	*		
сероводород		*	
изопропиловый спирт		*	
JP-3-6	*		
керосин	*		
сжиженный нефтяной газ	*		
смазка(PET Base)	*		
древесный спирт	*		
метилэтилкетон		*	
горное масло	*		
моторное масло	*		
Naptha		*	
газ	*		
азотная кислота		*	
азот	*		
Cleum Spirits			*
кислород	*		
озон		*	
нефть	*		
фосфокислота			*
пропан	*		
пропанол	*		
Pydraul		*	
Shell Iris 902	*		
Silicone Greases	*		
силиконовое масло	*		
авиационное масло 500 & 7000		*	
обмылоки	*		
Пар менее 320 ° F		*	
Химчистовоя вода	*		
Серная кислота			*
толуол			*
трансмиссионная жидкость	*		
тринатр	*		
скипидар	*	*	
Температура воды не превышает 104 ° C	*		
Температура воды не превышает 150 ° C		*	